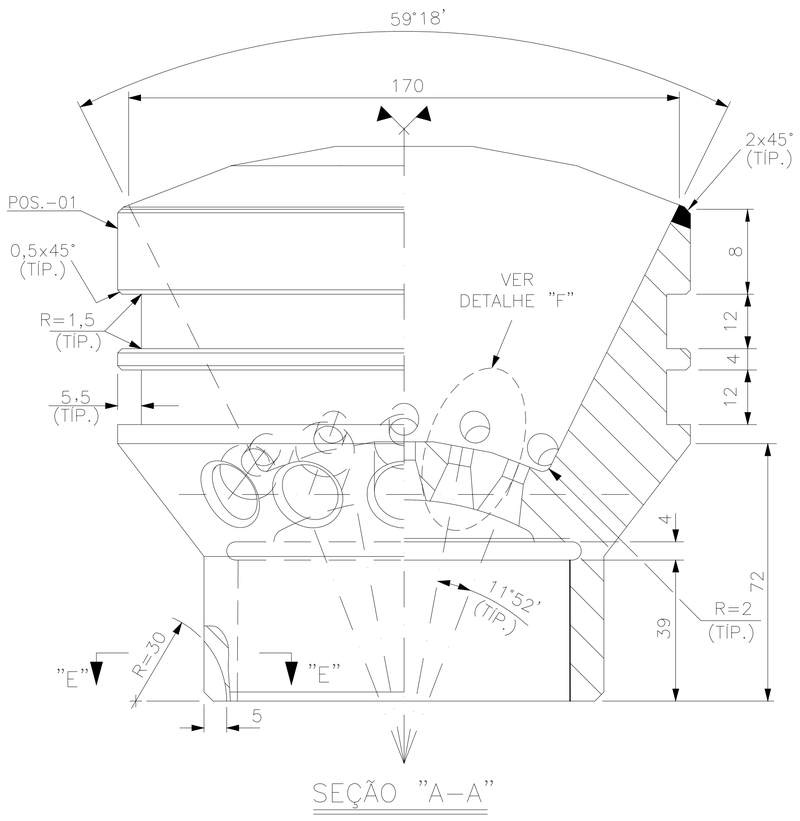

SEÇÃO "A-A"

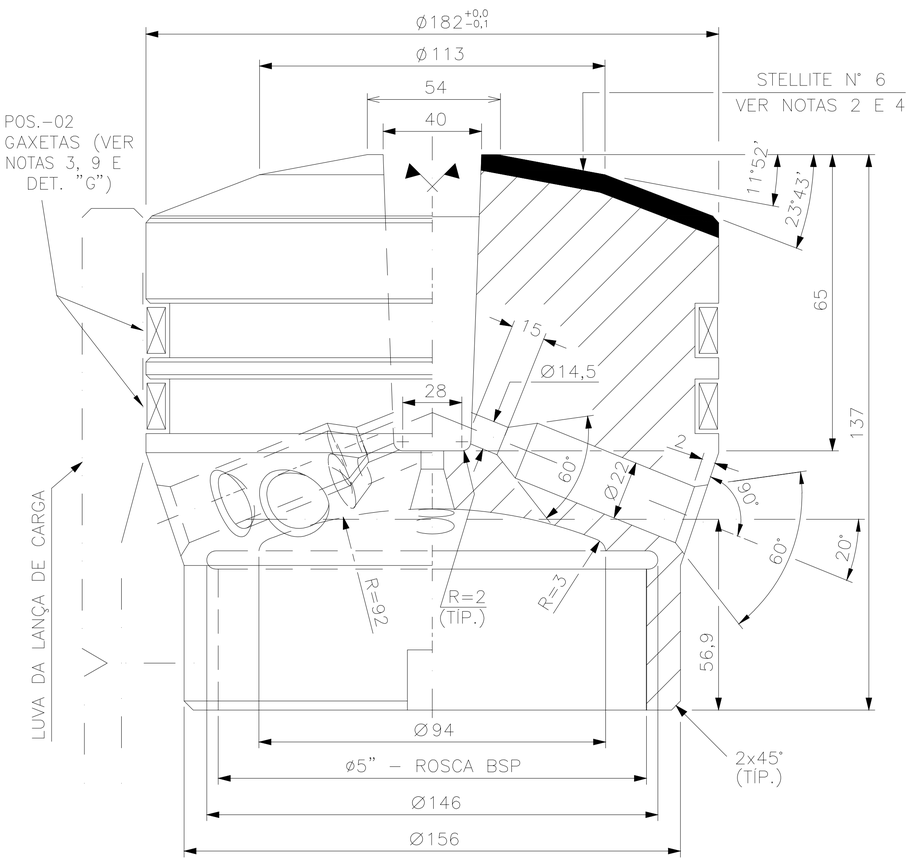

SEÇÃO "B-B"

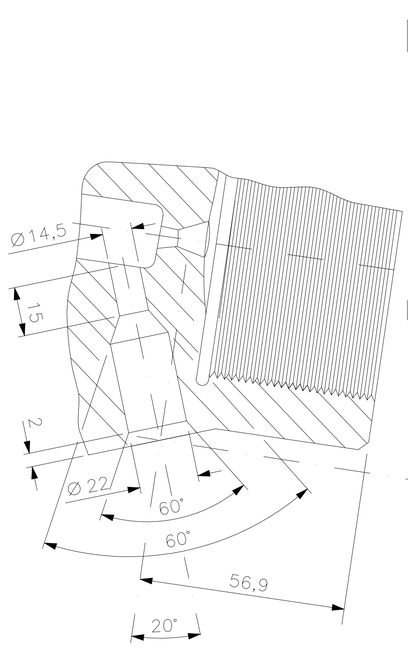

SEÇÃO "C-C"

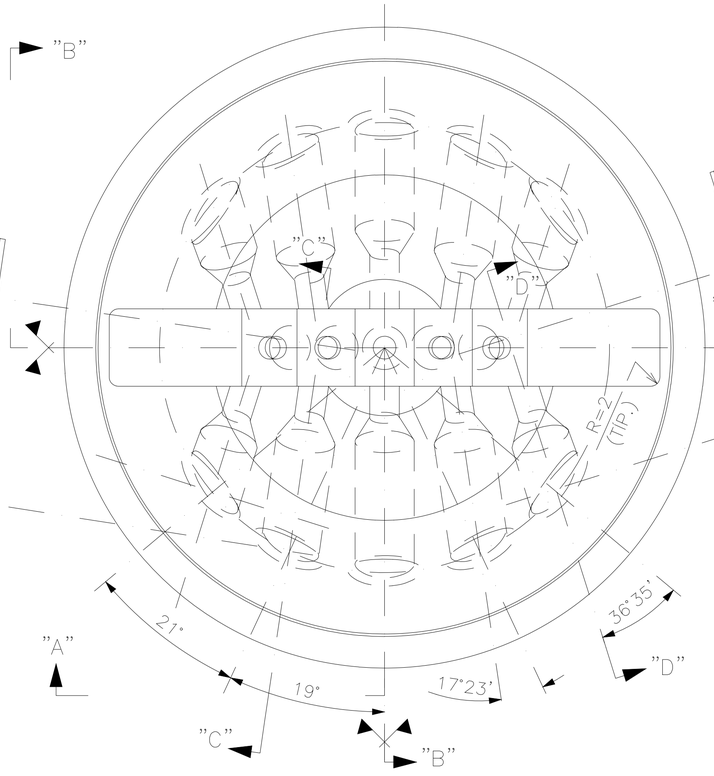

VISTA DE TOPO

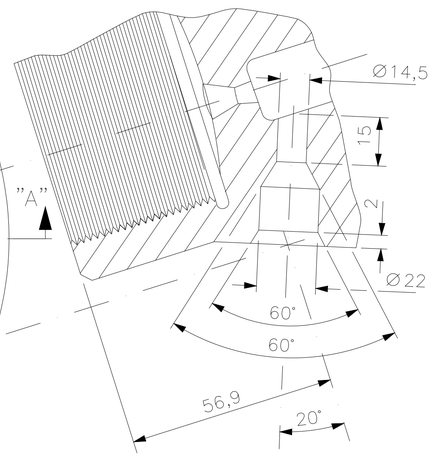

SEÇÃO "D-D"

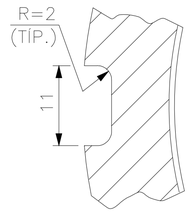

SEÇÃO "E-E"

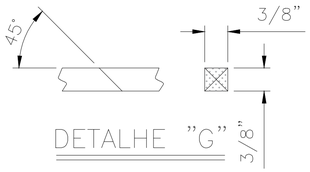

DETALHE "G"

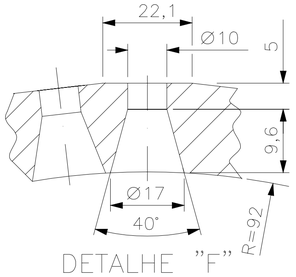

DETALHE "F"

DOCUMENTOS DE REFERÊNCIA

DE-5285.002221-675-PEI-451_B	BICO DISPERSOR DE CARGA U-220
ET-220-570-RVP-00003_0	ESPECIFICAÇÃO TÉCNICA
RM-220-570-RVP-00012_0	REQUISIÇÃO DE MATERIAL

NOTAS GERAIS

1-DIMENSÕES EM MILÍMETROS, EXCETO INDICAÇÃO CONTRÁRIA;

2-MATERIAL: AÇO INOX TP 304H;

3-GAXETA FLEXIVEL FABRICADA EM GRAFITE E REFORÇADA COM MALHA DE INCONEL, RESISTENTE A ALTAS TEMPERATURAS, CONFORME DADOS DE PROJETO DESENHO DE-220-540-ATI-00001.

4-APLICAR REVESTIMENTO SUPERFICIAL RESISTENTE A DESGASTE "STILLITE 6", COM ESPESSURA DE 3 mm (DUAS CAMADAS DE 1,5 mm CADA) E DUREZA MÍNIMA DE 40 HRC;

5-RUGOSIDADE SUPERFICIAL ONDE NÃO INDICADA: ▽▽

6-QUEBRAR CANTOS VIVOS (SUAVIZAR CONTORNOS);

7-TOLERÂNCIAS NÃO INDICADAS NAS DIMENSÕES:

ACIMA DE (mm)	0,5	6	30	120
ATÉ (mm)	6	30	120	315
TOLERÂNCIA (mm)	±0,1	±0,2	±0,3	±0,5

8-TOLERÂNCIAS PARA MEDIDAS ANGULARES = ±15';

9-A MONTAGEM DAS GAXETAS POSIÇÃO 2 DE 3/8" NO BICO DISPERSOR DE CARGA:
- A EMENDA DA GAXETA DEVE SER COM CORTE A 45° CONFORME INDICADO NA DETALHE "G". AS EMENDAS DEVEM FICAR DEFASADAS EM 180°.
- A INSTALAÇÃO DA GAXETA NA CANALETA DO BICO DISPERSOR DE CARGA E NO INTERIOR DO BOCAL DO RISER DEVE SER REALIZADA APLICANDO-SE COLA DO TIPO VEDA-JUNTAS ("COLA PRETA") NA CANALETA, NA FACE DA GAXETA EM CONTATO COM A CANALETA E NA EMENDA A 45°.
- DEIXAR A COLAGEM CURAR POR 12 HORAS ANTES DA SUA MONTAGEM NO SUB CONJUNTO "LANÇA DE CARGA"
- APÓS A CURA DA COLA MARTELAR SUAVEMENTE COM MARTELO DE BORRACHA A GAXETA PARA ACOMODAÇÃO NA CANALETA OBJETIVANDO FACILITAR A MONTAGEM COM INTERFERENCIA NO SUB CONJUNTO "LANÇA DE CARGA";

10-AS QUANTIDADES INDICADAS NA LISTA DE MATERIAIS SÃO PARA 01 (UM) BICO DISPERSOR DE CARGA, FABRICAR 08 (OITO) BICOS DISPERSORES DE CARGA.

PESO TOTAL ≅ 8,3 kg

POS.	QT.	DESCRIÇÃO	DIMENSÃO	MATERIAL	PESO(kg)
04	1	TRAVA	ϕ 3/8" x 30	AISI-304	0.03
03	1	COLA	-	VEDA JUNTA	0,1
02	1	GAXETA	ϕ 3/8" x 650	VER NOTA 3	0,1
01	1	BICO DISPERSOR	137 x ø182	VER NOTA 2	8.2

LISTA DE MATERIAIS

O EQUIPAMENTO SERÁ CONSTRUÍDO DE ACÓRDO COM ESTE DESENHO

C E R T I F I C A D O

_ DATA _ DEPTº ENG.

REV	DESCRIÇÃO	DATA	EXEC.	VERIF.	APROV.
B	ALTERADO CONFORME COMENTARIOS EM E-MAIL 23/04/21	26/4/21	KAQ	IRS	C. ALEIXO
A	ALTERADO DIAMENTRO DO BICO PARA 182mm E ESPESSURA DE REVESTIMENTO DE 3mm	19/4/21	KAQ	IRS	C. ALEIXO
0	EMISSÃO INICIAL PARA APROVAÇÃO	15/4/21	KAQ	IRS	C. ALEIXO

AS INFORMAÇÕES DESTE DOCUMENTO SÃO PROPRIEDADE DA PETROBRAS, SENDO PROIBIDA A UTILIZAÇÃO FORA DA SUA FINALIDADE.
FORMULÁRIO PERTENCENTE A NORMA PETROBRAS N-381 REV. L ANEXO A – FIGURA A-9.

KREITON
CALDEIRARIA E USINAGEM

PROGRAMA: AUTO CAD 2013
ARQUIVO DIGITAL: DE-220-570-KAQ-0001_0.DWG
PIC: 4510784945
ACC: 915/20 OS: 68/21
Nº CONTRATO: TEC. RESPONSÁVEL: CARMO ALEIXO Nº CREA: 0400046651

PETROBRAS — REVAP – SRGE

CLIENTE: REFINARIA HENRIQUE LAJE – REVAP

PROGRAMA: OPC-2022 DA U-220

ÁREA: UNIDADE DE CRAQUEAMENTO CATALÍTICO FLUIDO U-220 – SEÇÃO DE CONVERSÃO

TÍTULO: BICO DISPERSOR DE CARGA

PROJETO	EXEC.	VERIF.	APROV.
KAQ	PROJ	IRS	C. ALEIXO

ESCALA	CATEGORIA	C.C.:	FOLHA
S/E	A1	528513006	1 DE 1

NP-2 Nº: EB-AB-G&E

DATA 15/4/21 Nº DE-REVAP-220-675-KAQ-001 DE-220-570-KAQ-0001

A1=594x841